TRANBERG® Windsack

Reihe TEF9968 mit interner Beleuchtung und Hindernisfeuer
Zone 1 & 2, Sicherer Bereich

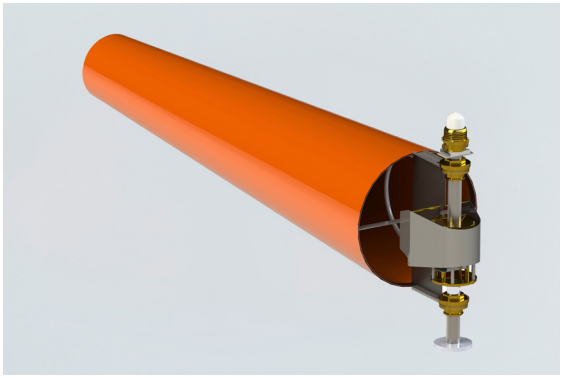

- NORSOK C-004 konform
- Robuste und massive Konstruktion
- Einfach zu installieren und zu warten. Wartungsfreie Leuchten.
- Der Windsack ist innen mit rotem Licht beleuchtet, was minimale Blendung und eine minimale Beeinträchtigung der Sehfähigkeit des Piloten bei Dunkelheit verursacht.
- Wird mit 10 Meter armiertem Anschlusskabel Ø 13 ± 1,5 mm geliefert (andere Längen auf Anfrage).
- Rote + IR-Hindernisleuchten (NVG-kompatibel) erhältlich.
- Vibrationsbeständig
- Das Lager für die rotierende Windfahne ist in einem massiven Messinggehäuse eingekapselt.
- EN/DIN-Montageflansch für 60,3-mm-Rohr.
- Wird mit einem Ersatz-Windsack-Set geliefert.

MY R. STAHL T9968A

Der TRANBERG® TEF9968 LED-beleuchtete Windsack zeigt Piloten die Windrichtung an, wie von IMO, CAA CAP 437 und ICAO Anhang 14 vorgeschrieben. Diese Vorschriften verlangen das Vorhandensein mindestens eines beleuchteten Windsacks.
Der TEF9968 LED-beleuchtete Windsack ist aus korrosionsbeständigen Materialien gefertigt. Alle exponierten Materialien sind Edelstahl AISI 316L und Messing. Der Windsack ist innen mit rotem LED-Licht beleuchtet, was minimale Blendung und eine minimale Beeinträchtigung der Sehfähigkeit des Piloten bei Dunkelheit verursacht.
Optional wird er mit einer roten IR-Hindernisleuchte (NVG-kompatibel) oben ausgeliefert. Die robuste Bauweise mit integrierten LED-Leuchten und ohne elektrische Schleifringeinheiten reduziert die Wartungskosten erheblich, was zu extrem niedrigen Lebenszykluskosten führt.

Anwendungen:
Windanzeige für
- Hubschrauberlandedecks
- Flughäfen
- Brücken
- Autobahnen

	IECEx / ATEX					
Zone	0	1	2	20	21	22
Installation in		•	•			

Auswahltabelle

Bemessungsbetriebsspannung AC	230 V
Frequenz	50/60 Hz
Eingangsspannung	100-254 V AC

Lichtstärke effektiv	Länge	Durchmesser	Alte Art. Nr.	Art. Nr.	Gewicht
10 cd	1300 mm	0,3 m	99683112	325321	50 kg
	2400 mm	0,6 m	99686112	249708	55 kg
32 cd	1300 mm	0,3 m	99683122	332610	50 kg
	2400 mm	0,6 m	99686122	262998	55 kg

TRANBERG® Windsack

Reihe TEF9968 mit interner Beleuchtung und Hindernisfeuer
Zone 1 & 2, Sicherer Bereich

E6

Bemessungsbetriebsspannung DC	24 V
Eingangsspannung	24 V DC +/-30 %

Lichtstärke effektiv	Länge	Durchmesser	Alte Art. Nr.	Art. Nr.	Gewicht
10 cd	1300 mm	0,3 m	99683111	332689	50 kg
	2400 mm	0,6 m	99686111	332696	55 kg
32 cd	1300 mm	0,3 m	99683141	332690	50 kg
	2400 mm	0,6 m	99686141	267588	55 kg

Technische Daten

Explosionsschutz	
Geltungsbereich	Europäische Union (ATEX) IECEx
IECEx Gasexplosionsschutz	Ex eb mb op is IIC T5 Gb
ATEX Gasexplosionsschutz	Ⓔx II 2 G Ex eb mb op is IIC T5 Gb
Installation	in Zone 1, 2 und im sicheren Bereich
Elektrische Daten	
Leistung	15 W
Umgebungsbedingungen	
Umgebungstemperatur	-55 °C ... +55 °C
Betriebstemperatur	-20 °C ... +55 °C
Lichttechnische Daten	
Leuchtmittel	LED
Lichtfarbe	rot
Mechanische Daten	
Schutzart (IP) (IEC 60529)	IP66/IP67
Gehäusematerial	Messing, Edelstahl 1.4404
Material Lichthaube	Polycarbonat
Farbe	orange

Ersatzteile

Abbildung	Beschreibung	Art. Nr.	Gewicht
Flansch			
	Flansch zur Montage auf 60,3-mm-Rohr. Max. Ø=61 mm, komplett mit Schrauben und Muttern Alte Art. Nr. 7852 007	333052	10 kg
	Flansch zum Anschweißen an 60,3-mm-Rohr, Edelstahl 1.4404, komplett mit Schrauben und Muttern Alte Art. Nr. 7852 008	333053	5 kg
Lager			
	Komplettes Lager für Windsack-Anordnung Alte Art. Nr. 7850 000	248112	3.2 kg
Netzteil			
	Netzteil für 9968 200, 100-254 V AC Eingang, 24 V DC Ausgang. Montiert in Anschlussdose TEF 1058 3501. Nur für sicheren Bereich. Für die Verfügbarkeit einer Zone-2-Version bitte Tranberg kontaktieren. Alte Art. Nr. 7852 009	332789	10 kg
Windsack			
	ø = 0,3 m; L = 1,3 m; Farbe: orange Alte Art. Nr. 7852 006	241978	1 kg
	ø = 0,6 m; L = 2,4 m; Farbe: rot/weiß Alte Art. Nr. 7852 005	241977	100 g
	ø = 0,6 m; L = 2,4 m; Farbe: orange Alte Art. Nr. 7852 004	340880	-

Maßzeichnung (alle Maße in mm [Zoll]) – Änderungen vorbehalten

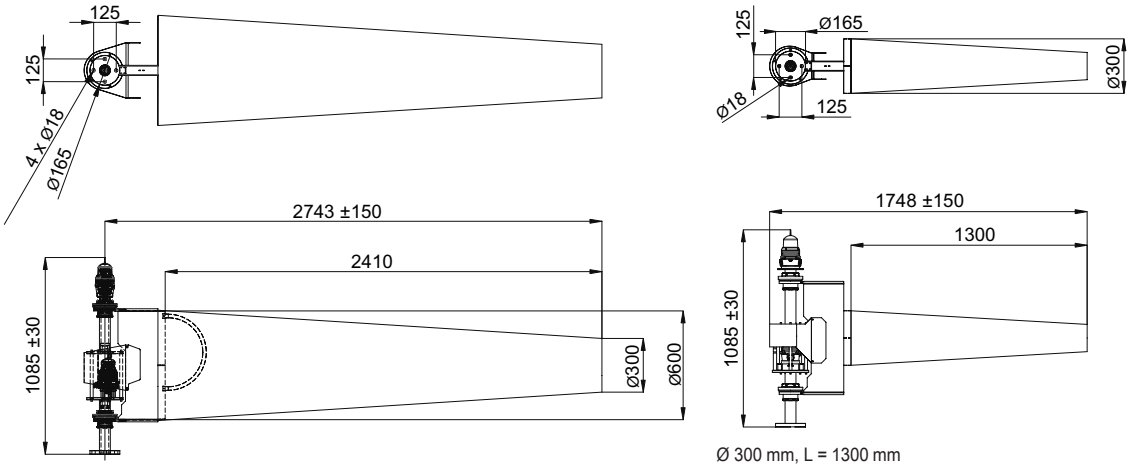

Ø 600 mm, L = 2400 mm

Ø 300 mm, L = 1300 mm