TRANBERG® Manche à air

Série TEF9968 avec éclairage intérieur et feu de balisage d'obstacle
Zone 1, zone 2 et zone sûre

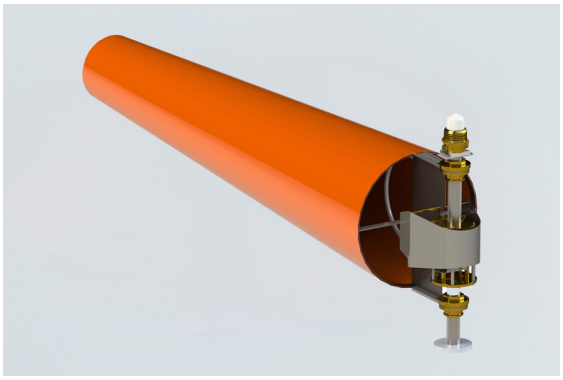

- Conforme à la norme NORSOK C-004
- Construction robuste et solide
- Facile à installer et à entretenir. Éclairages sans entretien.
- La manche à air est éclairée de l'intérieur par une lumière rouge, réduisant ainsi au minimum l'éblouissement et la réduction de la capacité de vision du pilote dans l'obscurité.
- Livrée avec un câble volant blindé de 10 mètres, Ø 13 ± 1,5 mm (autres longueurs sur demande).
- Feux de balisage d'obstacle rouges + IR (compatibles NVG) disponibles.
- Résistant aux vibrations
- Le palier de la girouette rotative est encapsulé dans un boîtier en laiton massif.
- Bride de montage EN/DIN pour tube de 60,3 mm.
- Livrée avec un kit de manche à air de rechange.

MY R. STAHL **T9968A**

La manche à air éclairée TRANBERG® TEF9968 à LED indique aux pilotes la direction du vent, conformément aux exigences de l'OMI, du CAA CAP 437 et de l'Annexe 14 de l'OACI. Ces réglementations exigent la présence d'au moins une manche à air éclairée.
La manche à air éclairée TEF9968 à LED est fabriquée à partir de matériaux résistants à la corrosion. Tous les matériaux exposés sont en acier inoxydable AISI 316L et en laiton. La manche à air est éclairée de l'intérieur par une lumière LED rouge, réduisant ainsi au minimum l'éblouissement et la réduction de la capacité de vision du pilote dans l'obscurité.
Livrée en option avec un feu de balisage d'obstacle IR rouge (compatible NVG) au sommet. Sa construction robuste, avec des LED intégrées et sans bagues collectrices électriques, réduit considérablement les coûts de maintenance, ce qui se traduit par un coût total de possession extrêmement bas.

Applications :
Indication du vent sur
- Zones d'atterrissage sur plateformes hélicoptères
- Aéroports
- Ponts
- Autoroutes

	IECEx / ATEX					
Zone	0	1	2	20	21	22
Installation en		•	•			

Tableau de sélection

Tension assignée d'emploi AC	230 V
Fréquence	50/60 Hz
Tension d'entrée	100-254 V AC

Intensité lumineuse effective	Longueur	Diamètre	Ancien N° d'art.	N° d'art.	Poids
10 cd	1300 mm	0,3 m	99683112	325321	50 kg
	2400 mm	0,6 m	99686112	249708	55 kg
32 cd	1300 mm	0,3 m	99683122	332610	50 kg
	2400 mm	0,6 m	99686122	262998	55 kg

TRANBERG® Manche à air

Série TEF9968 avec éclairage intérieur et feu de balisage d'obstacle
Zone 1, zone 2 et zone sûre

E6

Tension assignée d'emploi DC	24 V
Tension d'entrée	24 V DC +/30 %

Intensité lumineuse effective	Longueur	Diamètre	Ancien N° d'art.	N° d'art.	Poids
10 cd	1300 mm	0,3 m	99683111	332689	50 kg
	2400 mm	0,6 m	99686111	332696	55 kg
32 cd	1300 mm	0,3 m	99683141	332690	50 kg
	2400 mm	0,6 m	99686141	267588	55 kg

Caractéristiques techniques

Protection contre les explosions	
Champ d'application	Union européenne (ATEX) IECEx
IECEx protection contre l'explosion de gaz	Ex eb mb op is IIC T5 Gb
ATEX protection contre l'explosion de gaz	Ⓔx II 2 G Ex eb mb op is IIC T5 Gb
Installation	en zone 1, 2 et en zone sûre
Caractéristiques électriques	
Puissance	15 W
Conditions ambiantes	
Température ambiante	-55 °C ... +55 °C
Température de service	-20 °C ... +55 °C
Données photométriques	
Lampe	LED
Couleur de lumière	rouge
Caractéristiques mécaniques	
Degré de protection (IP) (CEI 60529)	IP66/IP67
Matériau du boîtier	Laiton, Acier inoxydable 1.4404
Matériau cabochon	Polycarbonate
Couleur	orange

Pièces de rechange

Figure	Description	N° d'art.	Poids
Alimentation			
	Alimentation pour 9968 200, entrée 100-254 V CA, sortie 24 V CC. Montée dans le boîtier de jonction TEF 1058 3501. Pour zone sûre uniquement. Contacter Tranberg pour la disponibilité d'une version zone 2. Ancien N° d'art. 7852 009	332789	10 kg
Flasque			
	Bride de montage sur tube de 60,3 mm. Ø max.=61 mm, complète avec boulons et écrous Ancien N° d'art. 7852 007	333052	10 kg
	Bride à souder sur tube de 60,3 mm, acier inoxydable 1.4404, complète avec boulons et écrous Ancien N° d'art. 7852 008	333053	5 kg
Manche à air			
	ø = 0,3 m; L = 1,3 m; couleur : orange Ancien N° d'art. 7852 006	241978	1 kg
	ø = 0,6 m; L = 2,4 m; couleur : rouge/blanc Ancien N° d'art. 7852 005	241977	100 g
	ø = 0,6 m; L = 2,4 m; couleur : orange Ancien N° d'art. 7852 004	340880	-
Palier			
	Palier complet pour ensemble manche à air Ancien N° d'art. 7850 000	248112	3.2 kg

Plan d'encombrement (toutes les dimensions sont en mm [pouces]) – sous réserve de modifications

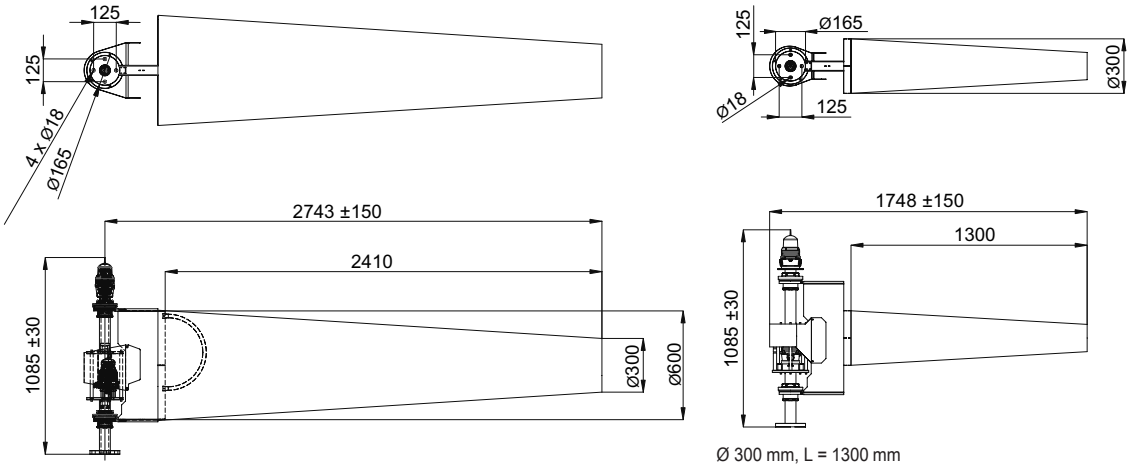

Ø 600 mm, L = 2400 mm

Ø 300 mm, L = 1300 mm