# TRANBERG® Manga de viento

## Serie TEF9968 con iluminación interna y luz de obstáculo
## Zona 1, Zona 2 y Zona segura



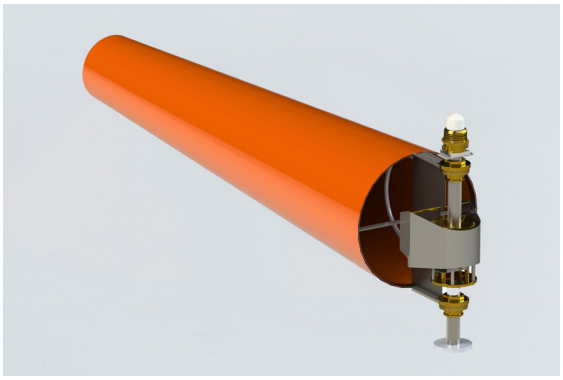

- Conforme con la norma NORSOK C-004
- Construcción robusta y sólida
- Fácil de instalar y mantener. Luces sin mantenimiento
- La manga de viento está iluminada internamente con luz roja, lo que provoca un deslumbramiento mínimo y una reducción mínima de la capacidad visual del piloto en la oscuridad
- Se suministra con un cable volante blindado de 10 metros, Ø 13 ± 1,5 mm (otras longitudes disponibles a petición).
- Disponibles luces de obstáculo rojas + IR (compatibles con NVG)
- Resistente a las vibraciones
- El rodamiento de la veleta giratoria está encapsulado en una carcasa de latón macizo.
- Brida de montaje EN/DIN para tubo de 60,3 mm.
- Se suministra con un kit de manga de viento de repuesto.

**MY R. STAHL T9968A**

La manga de viento iluminada TRANBERG® TEF9968 con LED proporciona a los pilotos una indicación de la dirección del viento, según lo exigido por la OMI, la CAA CAP 437 y el Anexo 14 de la OACI. Estas normativas exigen la presencia de al menos una manga de viento iluminada.
La manga de viento iluminada TEF9968 con LED está fabricada con materiales resistentes a la corrosión. Todos los materiales expuestos son de acero inoxidable AISI 316L y latón. La manga de viento está iluminada internamente con luz LED roja, lo que provoca un deslumbramiento mínimo y una reducción mínima de la capacidad visual del piloto en la oscuridad.
Se suministra opcionalmente con una luz de obstáculo IR roja (compatible con NVG) en la parte superior. Su construcción robusta, con luces LED integradas y sin el uso de anillos colectores eléctricos, reduce significativamente los costes de mantenimiento, lo que resulta en un coste de vida útil extremadamente bajo.

**Aplicaciones:**
Indicación de viento en
- Áreas de aterrizaje de helipuertos
- Aeropuertos
- Puentes
- Autopistas

| | IECEx / ATEX | | | | | |
|---|---|---|---|---|---|---|
| **Zona** | 0 | 1 | 2 | 20 | 21 | 22 |
| **Instalación en** | | • | • | | | |

**Tabla de selección**

| | |
|---|---|
| Tensión de funcionamiento asignada CA | 230 V |
| Frecuencia | 50/60 Hz |
| Tensión de entrada | 100-254 V CA |

| Intensidad luminosa efectiva | Longitud | Diámetro | Antiguo Nº de art. | Nº de art. | Peso |
|---|---|---|---|---|---|
| 10 cd | 1300 mm | 0,3 m | 99683112 | 325321 | 50 kg |
| | 2400 mm | 0,6 m | 99686112 | 249708 | 55 kg |
| 32 cd | 1300 mm | 0,3 m | 99683122 | 332610 | 50 kg |
| | 2400 mm | 0,6 m | 99686122 | 262998 | 55 kg |

# TRANBERG® Manga de viento

## Serie TEF9968 con iluminación interna y luz de obstáculo
## Zona 1, Zona 2 y Zona segura

E6

| | |
|---|---|
| Tensión de funcionamiento asignada CC | 24 V |
| Tensión de entrada | 24 V CC +/30 % |

| Intensidad luminosa efectiva | Longitud | Diámetro | Antiguo Nº de art. | Nº de art. | Peso |
|---|---|---|---|---|---|
| 10 cd | 1300 mm | 0,3 m | 99683111 | 332689 | 50 kg |
| | 2400 mm | 0,6 m | 99686111 | 332696 | 55 kg |
| 32 cd | 1300 mm | 0,3 m | 99683141 | 332690 | 50 kg |
| | 2400 mm | 0,6 m | 99686141 | 267588 | 55 kg |

### Datos técnicos

| | |
|---|---|
| **Protección contra explosiones** | |
| Ámbito de validez | Unión Europea (ATEX)<br>IECEx |
| IECEx Protección contra explosiones de gas | Ex eb mb op is IIC T5 Gb |
| ATEX protección contra explosiones de gas | Ⓔx II 2 G Ex eb mb op is IIC T5 Gb |
| Instalación | en zona 1, 2 y zona segura |
| **Datos eléctricos** | |
| Potencia | 15 W |
| **Condiciones ambientales** | |
| Temperatura ambiente | -55 °C ... +55 °C |
| Temperatura de servicio | -20 °C ... +55 °C |
| **Datos de luz** | |
| Lámpara | LED |
| Color de la luz | rojo |
| **Datos mecánicos** | |
| Grado de protección (IP) (IEC 60529) | IP66/IP67 |
| Material del envolvente | Latón, Acero inoxidable 1.4404 |
| Material Vidrio del difusor | Policarbonato |
| Color | naranja |

### Piezas de repuesto

| Figura | Descripción | Nº de art. | Peso |
|---|---|---|---|
| **Brida** | | | |
| | Brida para montaje en tubo de 60,3 mm. Ø máx.=61 mm, completa con tornillos y tuercas<br>Antiguo N.º de art. 7852 007 | 333052 | 10 kg |
| | Brida para soldar a tubo de 60,3 mm, acero inoxidable 1.4404, completa con tornillos y tuercas<br>Antiguo N.º de art. 7852 008 | 333053 | 5 kg |
| **Fuente de alimentación** | | | |
| | Fuente de alimentación para 9968 200, entrada 100-254 V CA, salida 24 V CC. Montada en la caja de conexiones TEF 1058 3501. Solo para zona segura. Contactar con Tranberg para consultar la disponibilidad de una versión para zona 2.<br>Antiguo N.º de art. 7852 009 | 332789 | 10 kg |
| **Manga de viento** | | | |
| | ø = 0,3 m; L = 1,3 m; color: naranja<br>Antiguo N.º de art. 7852 006 | 241978 | 1 kg |
| | ø = 0,6 m; L = 2,4 m; color: rojo/blanco<br>Antiguo N.º de art. 7852 005 | 241977 | 100 g |
| | ø = 0,6 m; L = 2,4 m; color: naranja<br>Antiguo N.º de art. 7852 004 | 340880 | - |
| **Rodamiento** | | | |
| | Rodamiento completo para el conjunto de la manga de viento<br>Antiguo N.º de art. 7850 000 | 248112 | 3.2 kg |

**Esquema de medida (todas las medidas en [pulgadas]) – Se reserva el derecho a modificaciones**

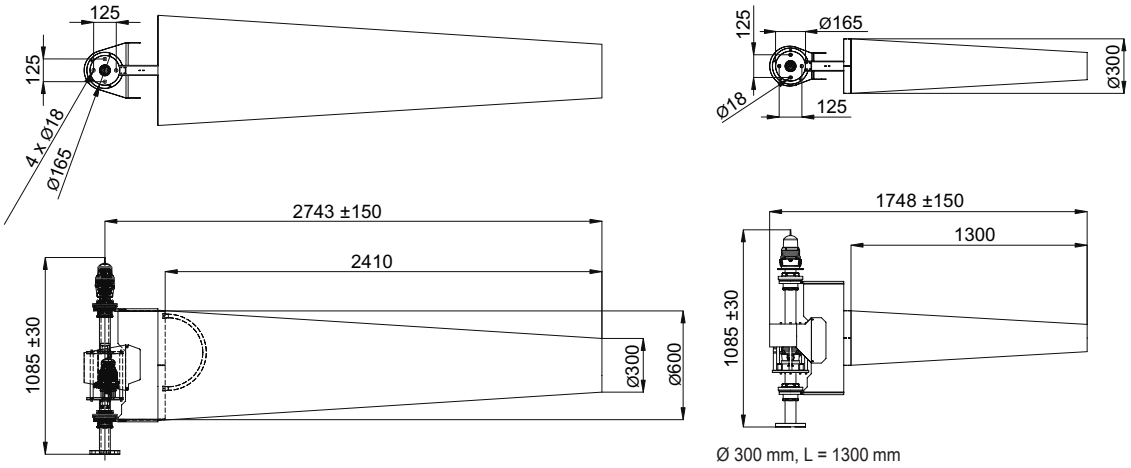


Ø 600 mm, L = 2400 mm

Ø 300 mm, L = 1300 mm